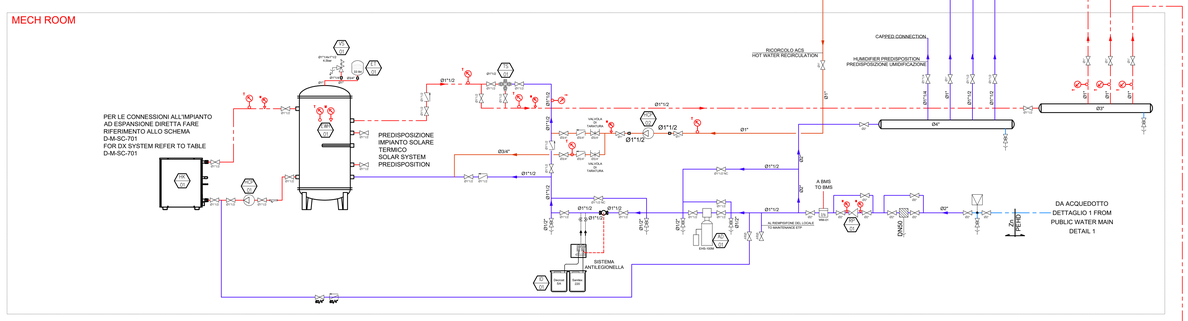

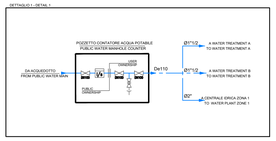

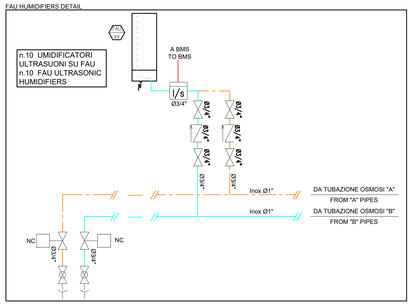

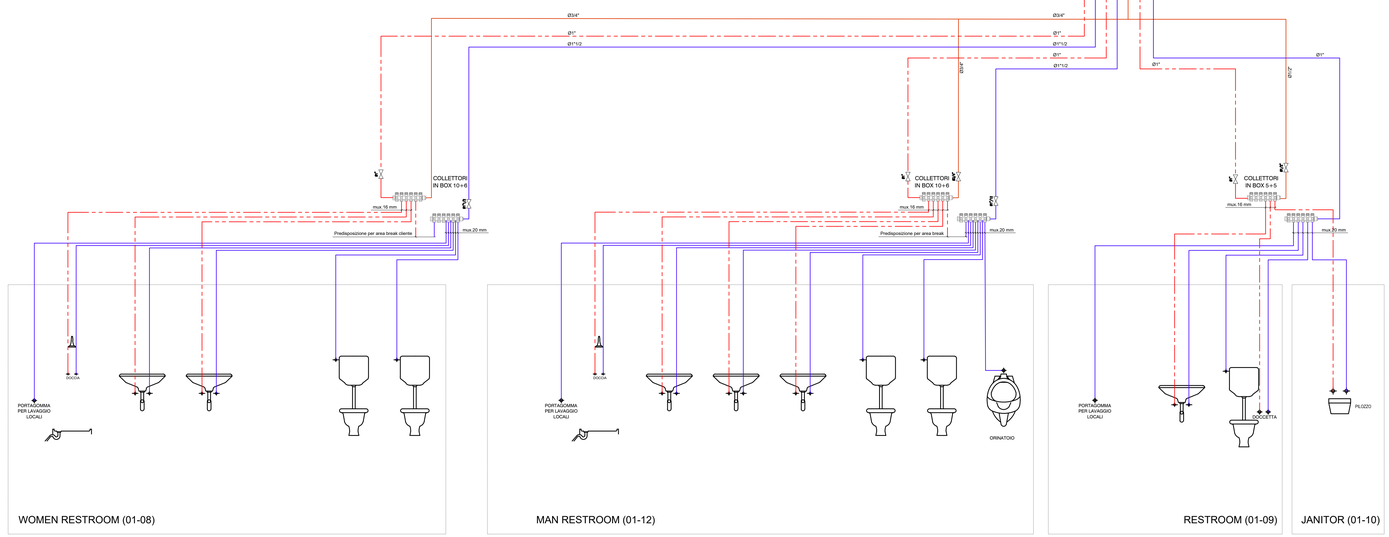

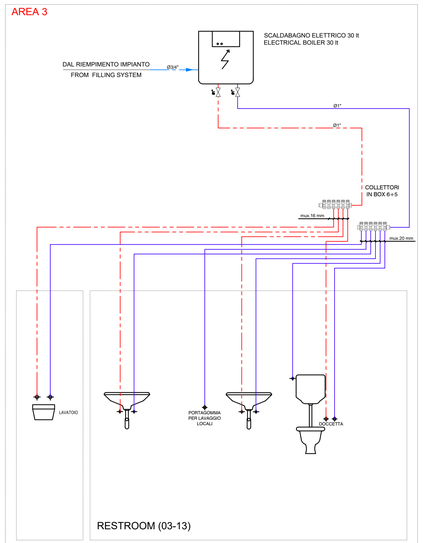

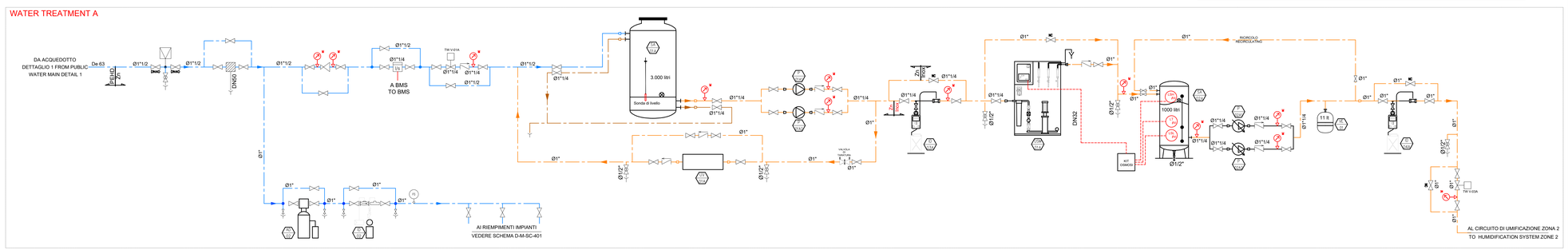

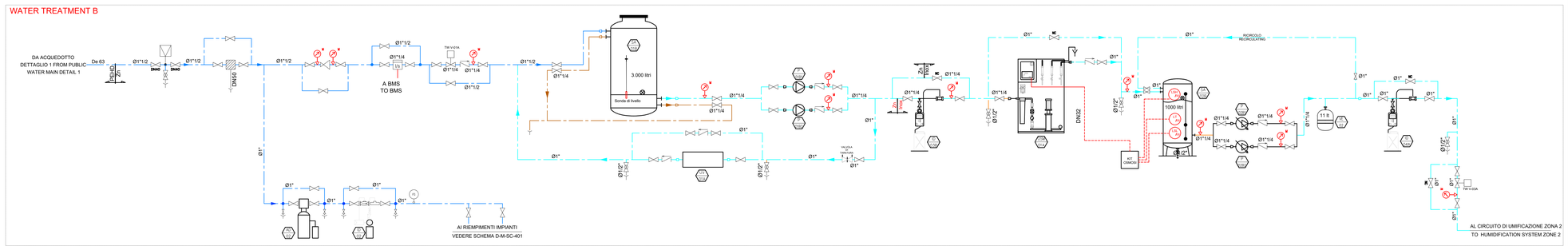

APPARECCHIATURE LOCALE MECH
MECH ROOM EQUIPMENT

TAG	APPARECCHIATURE	DEVICES
HYDRO KIT 01	HYDRO KIT P.t:12,3 kW – P.a.:2,30 kW Qocqua:1188 l/h	HYDRO KIT Tp:12,3 Kw – Ep.:2,30 kW Qwater:1188 l/h
CIRCOLATORE HYDROKIT 01	CIRCOLATORE HYDROKIT P.a.:0,022 kW Qocqua:1250 l/h – Prevalenza: 3 m.c.a.	HYDROKIT PUMP Ep.:0,022 kW Qwater:1250 l/h – Prevalence: 3 m.w.c.
VALVOLA DI SICUREZZA 01	VALVOLA DI SICUREZZA INAIL dimensioni:Ø1"1/4x1"1/2 Taratura:4,5bar	INAIL SAFETY VALVE dimensions:Ø1"1/4x1"1/2 Calibration:4,5bar
VASO D'ESPANSIONE 01	VASO D'ESPANSIONE Capacità:50 litri Precarica:2,2 bar	EXPANSION VESSEL Volume: 50 liters Precharge:2,2 bar
MISCELATORE 01	MISCELATORE TERMOSTATICO Pmax:14 bar Tmax 85°C	THERMOSTATIC MIXER Mpre: 14bar Mtemp: 85°C
POMPA RICIRCOLO 01	POMPA RICIRCOLO ACS P.a.:0,116 kW Qocqua:1500 l/h – Prevalenza: 5 m.c.a.	HWS RECIRCULATION PUMP Ep.:0,116 kW Qwater:1500 l/h – Prevalence: 5 m.w.c.
DOSATORE 01	DOSATORE PRODOTTI CHIMICI DECROST-SA Contatore EMTS Ø1"1/2 – Serbatoio SL 110	CHEMICAL PRODUCT DOSER DECROST-SA Counter EMTS Ø1"1/2 – Tank SL 110
ADDOLCITORE 01	ADDOLCITORE Qocqua:fino a 12 mc/h Salamoia:460 litri	WATER SOFTENER Qwater:till 12 cm/h Brine:460 liters
RIDUTTORE 01	RIDUTTORE DI PRESSIONE Pmax:25 bar Pmax out 1–6 bar	PRESSURE REDUCER Pmax:25 bar Pmax out 1–6 bar

APPARECCHIATURE WATER TREATMENT
WATER TREATMENT EQUIPMENT

TAG	APPARECCHIATURE	DEVICES
SERBATOIO A 01	SERBATOIO DI ACCUMULO IN POLIETILENE Volume: 3.000 litri	POLYETHILENE TANK Size: 3.000 liters
SERBATOIO A 02	SERBATOIO DI ACCUMULO IN POLIETILENE Modello: CV-1000 (1000 litri)	POLYETHILENE TANK Model: CV-1000 (1000 liters)
SERBATOIO A 03	SERBATOIO DI ACCUMULO IN POLIETILENE Modello: CV-1000 (1000 litri)	POLYETHILENE TANK Model: CV-1000 (1000 liters)
POMPA A 01	POMPA MULTISTADIO Portata: TBD Prevalenza: TBD	MULTISTAGE PUMP WaterFlow: TBD Head: TBD
POMPA A 02	POMPA MULTISTADIO Portata: TBD Prevalenza: TBD	MULTISTAGE PUMP WaterFlow: TBD Head: TBD
OSMOSI A 01	DEMINERALIZZATORE AD OSMOSI INVERSA Portata permeato: 360 l/h	REVERSE OSMOSIS SYSTEM Waterflow: 360 l/h
OSMOSI A 02	DEMINERALIZZATORE AD OSMOSI INVERSA Portata permeato: 360 l/h	REVERSE OSMOSIS SYSTEM Waterflow: 360 l/h
DOSATORE A 01	DOSATORE PRODOTTO ANTINCROSTANTE PER IMPIANTI AD OSMOSI	ANTICORROSIVE AND ANTISCALING PRODUCT DOSER
DOSATORE A 02	DOSATORE PRODOTTO ANTINCROSTANTE PER IMPIANTI AD OSMOSI	ANTICORROSIVE AND ANTISCALING PRODUCT DOSER
DOSATORE A 03	DOSATORE PRODOTTO ANTINCROSTANTE PER IMPIANTI AD OSMOSI	ANTICORROSIVE AND ANTISCALING PRODUCT DOSER
DOSATORE A 04	DOSATORE PRODOTTO ANTINCROSTANTE PER IMPIANTI AD OSMOSI	ANTICORROSIVE AND ANTISCALING PRODUCT DOSER
UV 01	DEBATTERIZZATORE A RAGGI UV	ANTI-BACTERIAL UV LAMP
DOSATORE 02	DOSATORE PRODOTTI CHIMICI DECROST-SA Contatore EMTS Ø1"1/2 – Serbatoio SL 110	CHEMICAL PRODUCT DOSER DECROST-SA Counter EMTS Ø1"1/2 – Tank SL 110
ADD 01	ADDOLCITORE Qocqua:fino a 3,5 mc/h	WATER SOFTENER Qwater:till 3,5 cm/h
VE 01	VASO DI ESPANSIONE Volume:11 lt	EXPANSION VESSEL Capacity: 11 lt
VE 02	VASO DI ESPANSIONE Volume:11 lt	EXPANSION VESSEL Capacity: 11 lt

SIMBOLO	DESCRIZIONE
	ADDUZIONE ACQUA POTABILE CLEAN WATER SUPPLY
	ADDUZIONE ACQUA FREDDA SANITARIA COLD WATER SUPPLY
	ADDUZIONE ACQUA CALDA SANITARIA HOT WATER SUPPLY
	RICIRCOLO ACQUA CALDA SANITARIA RECIRCULATING HOT WATER
	ACQUA OSMOTIZZATA "A" OSMOTIZED WATER "A"
	ACQUA OSMOTIZZATA "B" OSMOTIZED WATER "B"
	ACQUA RIEMPIMENTO IMPIANTI FILLING SYSTEM WATER

VALVES	VALVOLAME
SHUT-OFF VALVE	VALVOLA DI INTERCETTAZIONE
BUTTERFLY VALVE	VALVOLA DI INTERCETTAZIONE A FARFALLA
GLOBE VALVE	VALVOLA DI INTERCETTAZIONE A SFERA
CHECK VALVE	VALVOLA DI RITEGNO
REGULATION VALVE	VALVOLA DI TARATURA
MOTORIZED THREE WAY VALVE	VALVOLA A TRE VIE MOTORIZZATA
MOTORIZED TWO WAY VALVE	VALVOLA A DUE VIE MOTORIZZATA
SAFETY VALVE	VALVOLA DI SICUREZZA
PRESSURE RELIEF VALVE	VALVOLA DI SFIORO
PRESSURE REDUCER	RIDUTTORE DI PRESSIONE
RIDUZIONE CONCENTRICA	RIDUZIONE CONCENTRICA
FLEXIBLE CONNECTION	GIUNTO ANTIVIBRANTE
Y STRAINER	FILTRO A Y
STRAINER	FILTRO
WATER METER	CONTALITRI
FLOAT VALVE	VALVOLA A GALLEGGIANTE
PRESSURE CONTROL VALVE	VALVOLA DI REGOLAZIONE PRESSIONE
DYNAMIC BALANCING VALVE	VALVOLA DI BILANCIAMENTO DINAMICA
PIPED DISCHARGE	SCARICO CONVOGLIATO
DISCHARGE VALVE	VALVOLA DI SCARICO
AUTOMATIC AIR RELIEF VALVE	VALVOLA DI SFIOGO ARIA AUTOMATICA
WATER HAMMER ARRESTOR	AMMORTIZZATORE COLPO D'ARIETE
BACKFLOW PREVENTER	DISCONNETTORE
RELIEF VALVE	VALVOLA DI SOVRAPRESSIONE

N°	Data	Revisione

COMMITTENTE / CUSTOMER:

STACK INFRASTRUCTURE
Stack Ernea - Italy S.p.A.
Via Marche, 8/10
Siziano (PV)

PROGETTAZIONE / DESIGN

Pro-Tec Milano S.r.l.
Via Amadeo, 48 - 20133 Milano
Tel. +39 / 02 45487284/5
info@protecmi.it - www.protecmi.it

Capitale sociale €150.000 i.v.
C.F / P.IVA 03597570963

Certificazione ISO 9001 2015 n°01166
IAS Register

GENERAL CONTRACTOR:

BOUYGUES ENERGIES & SERVICES

Bouygues E&S Italia S.p.A.
Via G. Stephenson, 73
I - 20157 MILANO
Tel. +39 02 33 21 101
Fax +39 02 35 57 574
info.italia@bouygues-es.com
www.bouygues-es.it

PRATICHE AUTORIZZATIVE / PERMITS

L.22
Lombardin22 srl
Via Lombardini 22 20143 Milano,Italia
T +39 02 36 59 62 00 F +39 02 83 20 1397
info@l22.it www.l22.it
Sede legale: Via Lombardini 22 20143 Milano, Italia
Capitale sociale € 100.000 i.v. C.F./P.iva: 05505600964
r.e.a. 1827099

Sistema di gestione qualità conforme alla UNI EN ISO 9001 :2008 Certificato - N° 50 100 8319 -da TÜV Italia

PROGETTAZIONE OPERE CIVILI / CIVIL DESIGN

ARSB INGEGNERIA ARCHITETTURA
Piazza del Popolo, 10
San Colombano al Lambro (MI)
ing.alberto.rosso@gmail.com
338.3346478 - 0371.200793

N

KEY PLAN

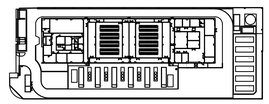

PROGETTO / PROJECT:
MIL03
Via Lombardia - 27010 Siziano - Pavia

LIVELLO PROGETTAZIONE / DESIGN LEVEL:
PROGETTO COSTRUTTIVO / RIBA 5

TITOLO/DESCRIPTION:
SCHEMA FUNZIONALE
IDRAULICO

SLD
IDRAULICO

DISEGNATO DA: DRAWN BY:	CONTR. DA CHECKED BY:
DesMi	VolGi
DATA/DATE: 26/05/2023	SCALA/SCALE: -

NOME FILE/FILENAME:
D-M-SC-201_00

COMESSA/JOB:	FORMATO/SHEET:
22-003	A0

TAVOLA/DRAWING:
D-M-SC-201